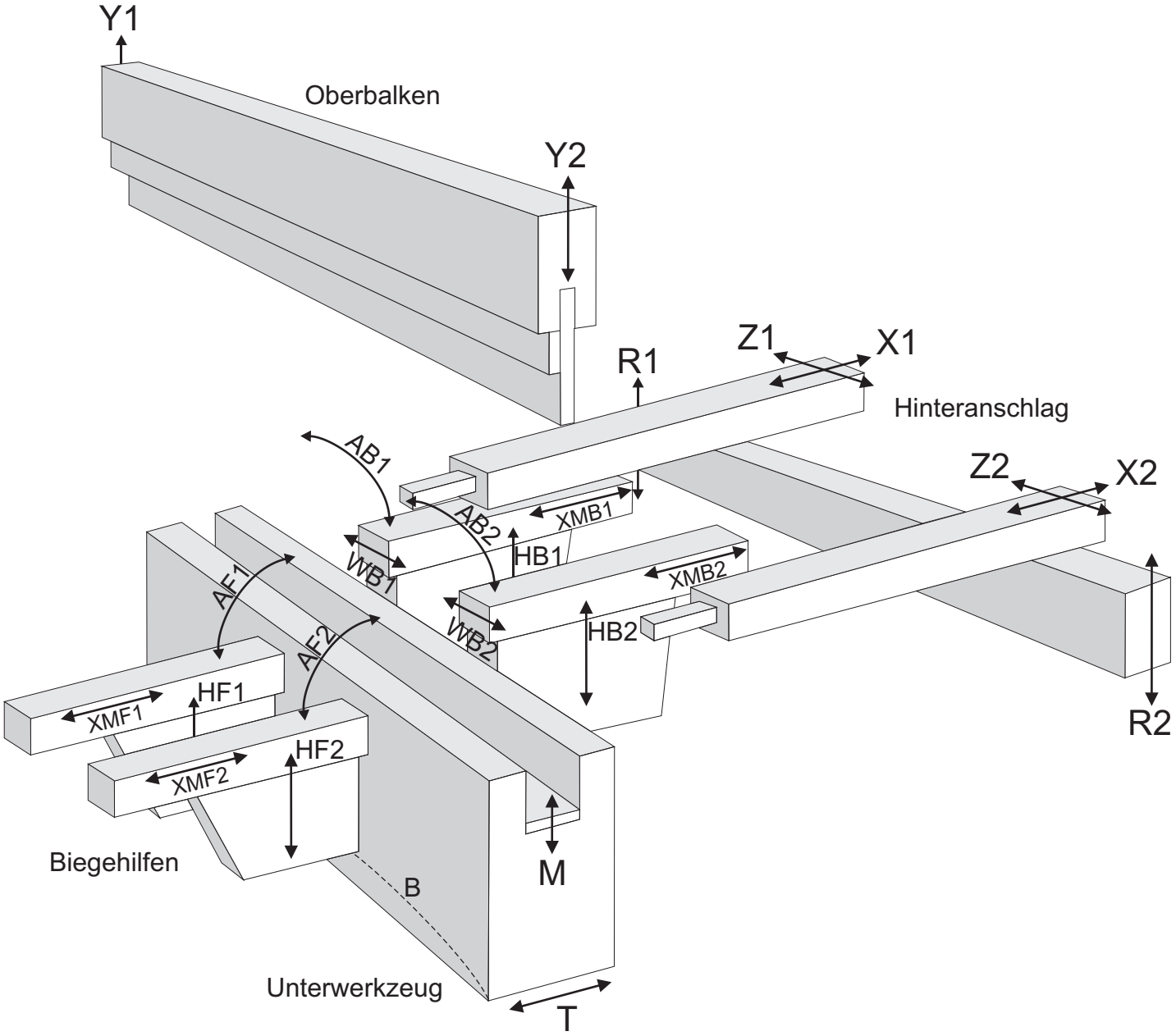
Y1
Oberbalken
Y2
Z1
X1
R1
Hinteranschlag
AB1
AB2
XMB1
Z2
X2
WB1
HB1
XMB2
AF1
WB2
HB2
AF2
HF1
XMF1
HF2
XMF2
R2
Biegehilfen
M
B
Unterwerkzeug
T